cmcmanufatticemento.com

Sede e unità produttiva

T +39 035 99 11 89
Via Gorizia, 3, 24040 Madone (BG)

Filiale e unità produttiva

T +39 039 65 19 91
Via Talete, 2 - 20864 Agrate B.za (MB)

Tubi con base piana d'appoggio



Tubazioni prefabbricate vibro-compresse a sezione interna circolare con incastro a bicchiere e spessore incrementato, conformi alla norma UNI EN 1916 e idonee al convogliamento delle acque di fognatura, meteoriche e superficiali.

Realizzati con cementi ad altissima resistenza, i tubi sono prodotti mediante tecnologie che consentono il confezionamento di un calcestruzzo altamente compatto, impermeabile e dotato di elevata durabilità, come prescritto dalle norme UNI EN 206 e UNI EN 11104.

Le tubazioni a sezione interna circolare dotate di incastro a bicchiere sono prodotte con sezione esterna circolare oppure con base di appoggio inferiore piana per facilitarne la messa in opera, tale soluzione consente una riduzione degli oneri da parte dell'impresa durante le fasi di posa, poiché una volta realizzato il letto di scavo con la pendenza prevista è sufficiente adagiare il tubo garantendo l'uniformità dell' appoggio, senza la necessità di realizzare selle per l'alloggiamento del bicchiere (per ulteriori approfondimenti si rimanda alle "Istruzioni di sicurezza e posa in opera" consultabile nell'area download del ns sito).

Le tubazioni prefabbricate sono disponibili non armate, **rinforzate con fibre in acciaio**, caratterizzate da prestazioni incrementate in termini di resistenza strutturale e resistenza alla fessurazione e nella versione **armate con armature tradizionali, circolari ed ellittiche**.

CARATTERISTICHE TUBO RINFORZATO CON FIBRE:
Realizzato con l'impiego di fibre in acciaio trafilato a caldo (lunghezza 60 mm, DN 0,90 mm, rapporto lunghezza/diametro 67, resistenza a trazione > 1000 N/mm2), le fibre sono miscelate direttamente e uniformemente nell'impasto attraverso sistemi automatizzati di distribuzione muniti di celle di carico per il corretto dosaggio.

CARATTERISTICHE TUBO ARMATO CON ARMATURE TRADIZIONALI CIRCOLARI E CON LE **INNOVATIVE ARMATURE ELLITTICHE**:
Realizzato con l'impiego di armature elettro-saldate in acciaio B450A qualificato, le armature sono costituite da una spirale continua singola o doppia e ripartitori longitudinali.
Grazie all'adozione di tecnologie all'avanguardia le armature possono essere realizzate nella versione standard di sezione circolare con o senza bicchiere e nell'innovativa sezione **CIRCOLARE-ELLITTICA-CIRCOLARE**: questa sezione geometrica nasce per rispondere all'esigenza di

realizzare tubi con prestazioni superiori sia in termini di resistenza strutturale e di resistenza alla fessurazione che di durabilità grazie all'ottimizzazione dell'armatura. Questa particolarità consente all'acciaio strutturale di intercettare interamente le parti sottoposte a trazione della sezione resistente.
Ne consegue massima resa con minor spesa per la riduzione di impiego della materia prima.
I tubi prodotti con questo sistema sono in grado di soddisfare sia i requisiti della norma UNI EN 1916 che quelli più restrittivi dalla norma ASTM C76M.

A completare la dotazione del sistema tubazioni si possono impiegare rivestimenti protettivi interni, guarnizioni di tenuta idraulica a norma UN EN681/1 a rotolamento, a cuspide pre-montate e non oppure incorporate. Il nostro staff tecnico è inoltre a completa disposizione della clientela per approfondimenti e soluzioni su misura.

Gli utenti registrati hanno accesso ad ulteriori documentazioni quali: Dichiarazioni di Prestazione CE, schede tecniche, istruzioni di posa in opera ed altro ancora.

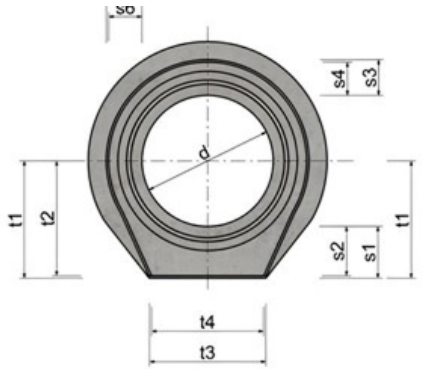

Prospetto frontale

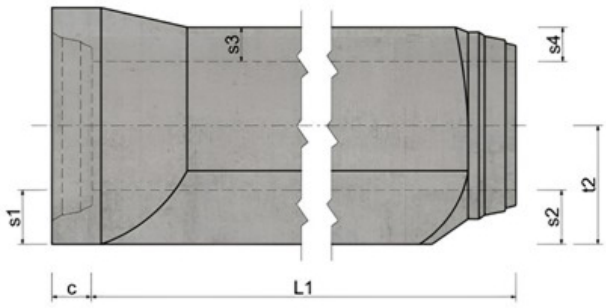

Prospetto laterale

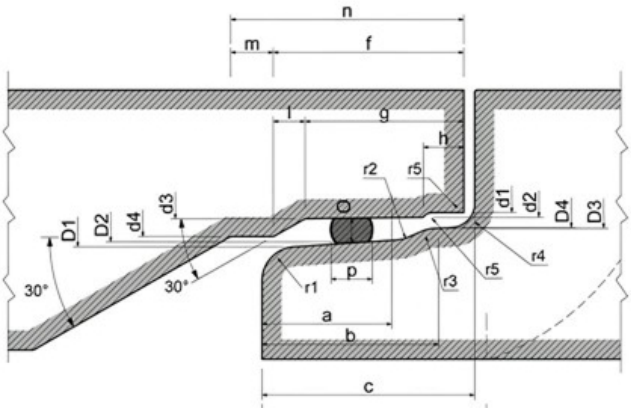

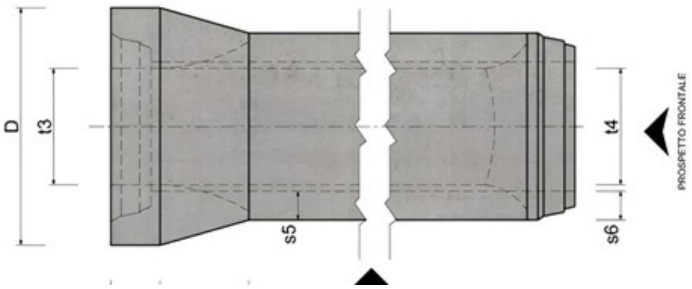

TABELLA DIMENSIONALE TUBI CON BASE PIANA

Rif.	φ Tubo [mm]						
DN	300	400	500	600	800	1000	1200
d	300	400	500	600	800	1000	1200
d1	360	464	580	690	922	1159	1378
d2	364	468	584	694	928	1165	1384
d3	368	472	588	700	932	1182	1402
d4	400	500	600	716	957	1184	1404
D	492	600	730	860	1116	1388	1630
D1	390	494	610	728	962	1197	1421
D2	386	490	606	722	954	1188	1412
D3	372	476	592	704	939	1179	1403
D4	369	473	589	701	935	1167	1395
a	50	50	50	62	62	80	80
b	71	71	71	86	86	113	113
c	95	95	95	110	110	126	126
e	105	105	105	120	120	140	140
f	102	98	84,5	101	110	80	80
g	74	74	74	87	87	113	113
h	24	24	24	24	24	24	24
i	153	168	194	205	269	155	155
l	28	24	10,5	14	23	33	33
m	30	30	30	30	30	23	23
n	132	128	114,5	131	140	150	160
o	11	11	11	14	14	13.6	13.6
guarnizione gomma (Ø)	18	18	22	22	22	22	22
guarnizione (sviluppo)	1335	1665	1980	2580	3280	3780	4780
r1	16	16	16	16	16	20	20
r2	20	20	20	20	20	25	25
r3	16	16	16	16	20	20	20
r4	8	8	8	8	16	10	10
r5	5	5	5	5	5	10	10
s3	55	55	63	75	85	150	129
s4	50	50	58	70	80	142	136
s5	55	55	63	75	85	150	129
s6	50	50	58	70	80	142	136
L1	2000	2000	2000	2000	2000	2000	2300
[Vol. dm^3/cad]	130	170	270	360	532	1128	1365
[Peso kg/cad]	310	410	650	860	1280	2760	3330
[Peso kg/m]	155	205	325	430	640	1380	1480

TABELLA DIMENSIONALE TUBI CON BASE PIANA RIDOTTA

Rif.	φ Tubo [mm]							
DN	500	600	800	1000	1200	1400	1500	1600
d	500	600	800	1000	1200	1400	1500	1600
d1	580	690	926	1159	1380	1537	1636	1736
d2	584	694	930	1163	1384	1541	1640	1740
d3	588	703	937	1065	1380	1545	1647	1746
d4	597	714	948	1184	1404	1562	1667	1763
D	730	860	1116	1388	1632	1726	1846	1966
D1	612	730	962	1197	1421	1579	1679	1787
D2	606	722	954	1188	1412	1570	1670	1773
D3	588	704	939	1171	1395	1551	1651	1768
D4	592	700	935	1167	1391	1547	1647	1757
a	50	62	62	72	72	72	72	72
b	71	86	86	100	100	100	100	100
c	95	110	110	126	126	126	126	140
e	105	120	120	136	136	-	-	-
f	84.5	101	101	111	111	80	80	80
g	64	69	69	79	79	79	79	79
h	-	-	-	-	-	-	-	-
i	138	160	224	285	312	-	-	-
l	10.5	14	14	17	17	-	-	-
m	15	30	30	33	33	36	45	50
n	80	100	100	113	113	116	125	130
o	10.5	11	11	13	14	14	14	14
guarnizione gomma (Ø)	18	18	18	22	24	24	24	24
guarnizione (sviluppo)	1665	1980	2635	3280	3915	4370	4650	4930
r1	16	16	16	20	20	25	25	25
r2	20	20	20	25	25	25	25	25
r3	16	16	16	20	20	25	25	25
r4	8	8	8	10	10	16	16	16
r5	5	5	5	5	5	5	5	5
s1	100	115	138	164	181	150	160	170
s2	95	110	133	159	176	142	152	162
s3	63	75	95	115	131	163	173	183
s4	58	70	90	110	126	155	165	175
s5	55	63	79	95	107	150	160	170
s6	50	58	74	90	102	142	152	162
t1	350	415	538	664	781	850	910	970
t2	345	410	533	659	776	845	905	965
t3	220	250	310	430	500	650	700	750
t4	215	245	305	425	495	645	695	745
L1	2250	2250	2250	2250	2250	2250	2250	2250

Rif.				φ Tubo [mm]				
[Vol. dm^3/cad]	323	431	661	1017	1382	1771	2015	2280
DN	500	600	800	1000	1200	1400	1500	1600
[Peso kg/cad]								
[Peso kg/m]	345	460	705	1085	1475	1890	2150	2432

Gallery prodotto









