cmcmanufatticemento.com

Sede e unità produttiva

T +39 035 99 11 89
Via Gorizia, 3, 24040 Madone (BG)

Filiale e unità produttiva

T +39 039 65 19 91
Via Talete, 2 - 20864 Agrate B.za (MB)

Tubi a spessore ridotto

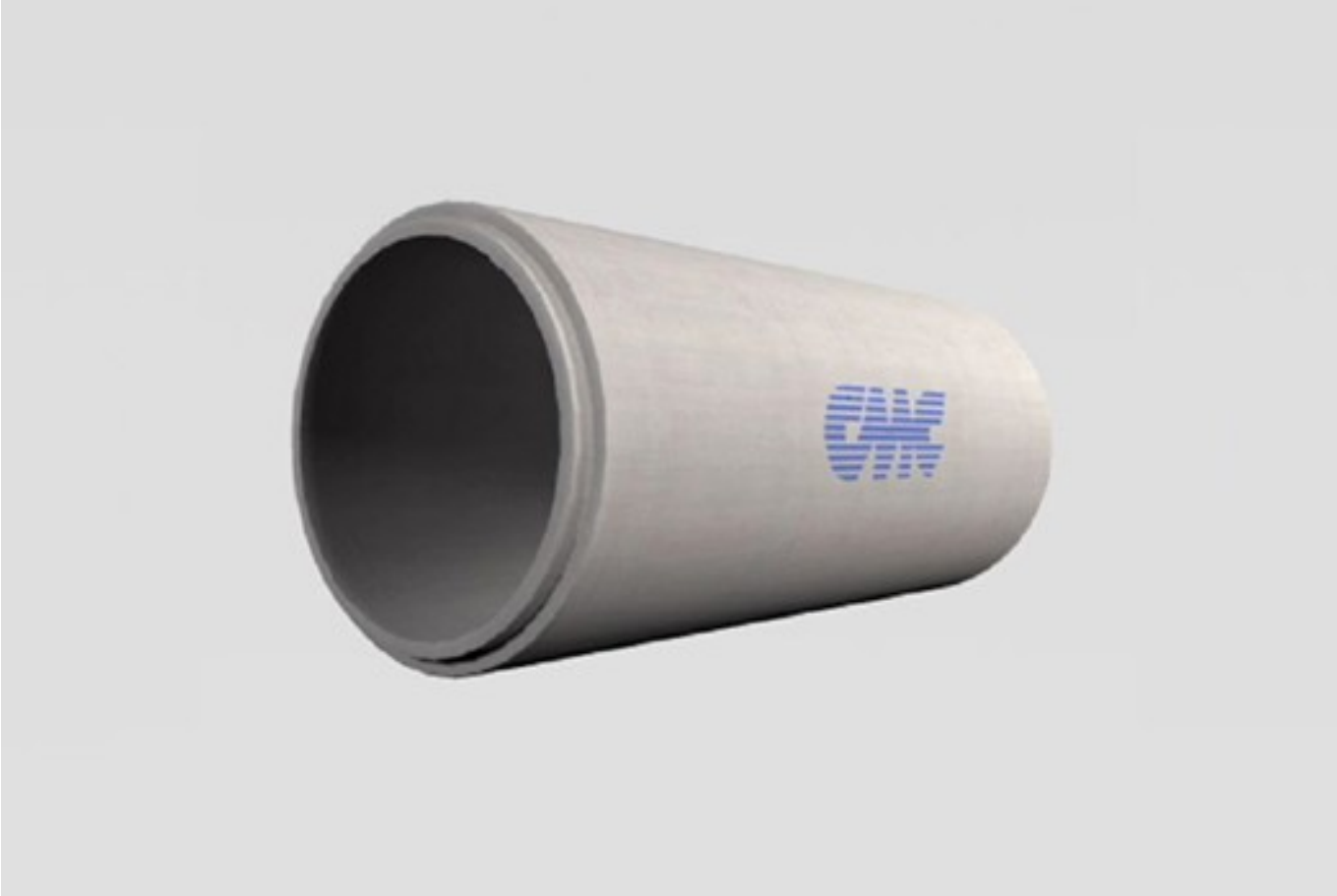

Tubazioni a sezione interna circolare con spessore ridotto prodotte in calcestruzzo vibro-compresso, idonee per il convogliamento delle acque meteoriche e superficiali, in genere impiegate per usi irrigui in campagna o in aree pedonali. Non rientrano nella norma di certificazione di prodotto UNI EN 1916.

Si distinguono dalle tubazioni con incastro a bicchiere oltre che per la lunghezza e lo spessore ridotto, dall'incastro a mezzo spessore dei giunti. Vengono generalmente prodotti unicamente con sezione esterna circolare, in moduli dalla lunghezza utile interna di 1000 mm.

I tubi sono prodotti mediante tecnologie che consentono il confezionamento di un calcestruzzo altamente compatto, impermeabile e dotato di elevata durabilità, come prescritto dalle norme UNI EN 206 e UNI EN 11104.

Il *mix design* del conglomerato cementizio utilizzato nel processo produttivo è studiato in funzione delle prestazioni finali atte a garantire la funzionalità del sistema:

- A seconda delle temperature interne ed ambientali vengono impiegati cementi ad alta resistenza nelle classi CEM 42,5R o CEM 52,5R, opportunamente dosati e conformi alla norma UNI-EN 197-1;
- Viene adottata una classe di consistenza a bassa lavorabilità (S1/S2) e grazie all'ausilio di additivi conformi alla norma UNI EN 934-2 si è in grado di garantire rapporti acqua/cemento inferiori allo 0,5, con acqua di impasto rispondente alla UNI EN 1008;
- Gli aggregati selezionati, marcati CE in conformità alle norme UNI-EN 12620 e 8520-2 e esenti da minerali nocivi o potenzialmente reattivi agli alcali in accordo alla UNI-EN 932-3 e UNI 8520-2, sono suddivisi in 3 classi granulometriche, con diametro massimo dell'aggregato < ¼ dello spessore del manufatto.

I moderni impianti di betonaggio di cui disponiamo consentono la miscelazione del calcestruzzo in modo uniforme e costante.

Completamente automatizzati, sono dotati di sonde di rilevamento dell'umidità che permettono di mantenere costanti i parametri ottimali

dell'impasto senza la necessità di un intervento manuale da parte dell’operatore.

Il trasporto alle postazioni di produzione del conglomerato avviene in modo automatico e la successiva fase di lavorazione, durante la quale il calcestruzzo viene ripartito in modo uniforme nel cassero, avviene mediante l’ausilio di distributori radiali; contemporaneamente l’impasto subisce un processo di vibrazione e compressione allo scopo di incrementare il grado di coesione e uniformità del prodotto finito.

Gli utenti registrati hanno accesso ad ulteriori documentazioni quali: Dichiarazioni di Prestazione CE, schede tecniche, istruzioni di posa in opera ed altro ancora.

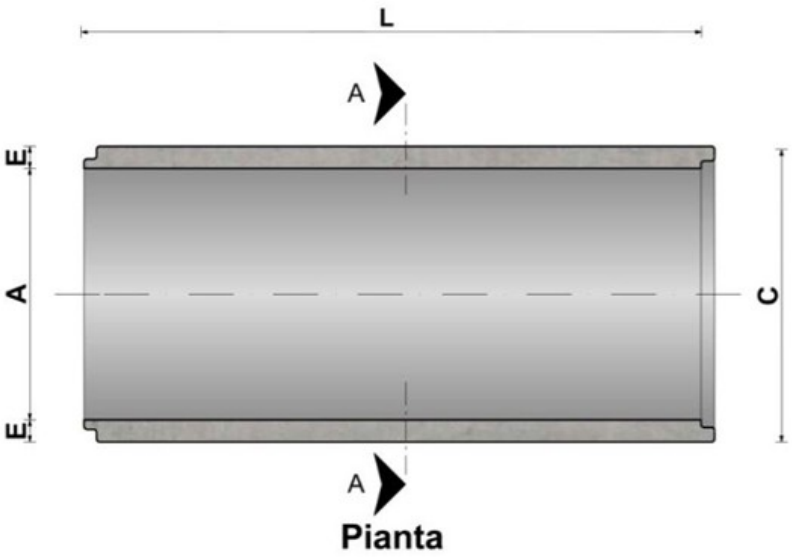

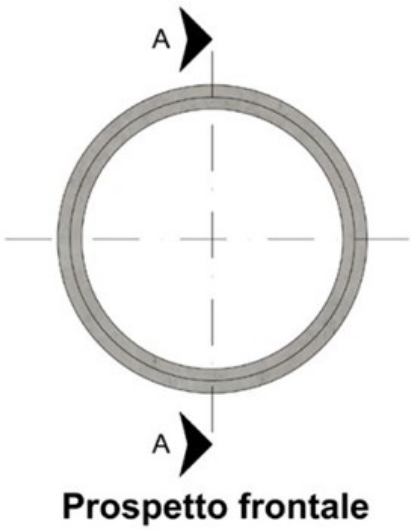

TABELLA DIMENSIONALE

Codice	Descrizione	Misure interne [mm]	Misure esterne [mm]	Spessore pareti [mm]	Lunghezza [mm]	Peso [kg]
		A	C	E	L	
00203**	Tubo a spessore ridotto	200	258	29	1000	51
00204*	Tubo a spessore ridotto	250	310	30	1000	61
00205	Tubo a spessore ridotto	300	368	34	1000	75
00206	Tubo a spessore ridotto	400	474	37	1000	120
00207	Tubo a spessore ridotto	500	590	45	1000	200
00208	Tubo a spessore ridotto	600	700	50	1000	280
00209	Tubo a spessore ridotto	800	930	65	1000	375
00210	Tubo a spessore ridotto	1000	1150	75	1000	550
00211	Tubo a spessore ridotto	1250	1400	75	1000	1000
00212	Tubo a spessore ridotto	1500	1696	98	1000	1200

*Prodotti solo su richiesta per grandi quantità.

**cod.00203 con piano d'appoggio inferiore. Prodotto solo su richiesta per grandi quantità.

I dati indicati in tabella possono variare in base al lotto di produzione.

Gallery prodotto





