cmcmanufatticemento.com

Sede e unità produttiva

T +39 035 99 11 89
Via Gorizia, 3, 24040 Madone (BG)

Filiale e unità produttiva

T +39 039 65 19 91
Via Talete, 2 - 20864 Agrate B.za (MB)

Cordoli a squadra vibrocompressi



Cordoli a squadra realizzati in calcestruzzo vibro-compresso idonei per aree soggette al traffico veicolare in conformità alla norma UNI EN 1340, aventi sezione trapezoidale, muniti di smusso arrotondato sugli spigoli frontali e privi di incastro in testa.

Tutte le tipologie geometriche di cordoli in vibro-compresso sono prodotte mediante tecnologie che consentono il confezionamento di un calcestruzzo altamente compatto, impermeabile e dotato di elevata durabilità, come prescritto dalle norme UNI EN 206 e UNI EN 11104.

Il *mix design* del conglomerato cementizio utilizzato nel processo produttivo è studiato in funzione delle prestazioni finali atte a garantire la funzionalità del sistema:

- A seconda delle temperature interne ed ambientali vengono impiegati cementi ad alta resistenza nelle classi CEM 42,5R o CEM 52,5R, opportunamente dosati e conformi alla norma UNI-EN 197-1;
- Viene adottata una classe di consistenza a bassa lavorabilità (S1/S2) e grazie all'ausilio di additivi conformi alla norma UNI EN 934-2 si è in grado di garantire rapporti acqua/cemento inferiori allo 0,5, con acqua di impasto rispondente alla UNI EN 1008;
- Gli aggregati selezionati, marcati CE in conformità alle norme UNI-EN 12620 e 8520-2 e esenti da minerali nocivi o potenzialmente reattivi agli alcali in accordo alla UNI-EN 932-3 e UNI 8520-2, sono suddivisi in 3 classi granulometriche, con diametro massimo dell'aggregato < ¼ dello spessore del manufatto.

Gli elementi sono prodotti e controllati nelle varie fasi del processo produttivo in conformità alla norma UNI EN 1340 e muniti di relativa Dichiarazione di Prestazione CE.

Gli utenti registrati hanno accesso ad ulteriori documentazioni quali: Dichiarazioni di Prestazione CE, schede di sicurezza, istruzioni di posa in opera, relazioni di calcolo strutturale ed altro ancora.

Sezione cordolo a squadra

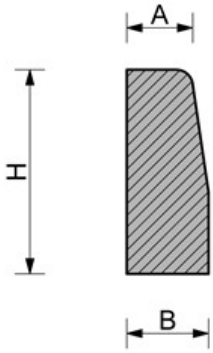

Pianta cordolo a squadra

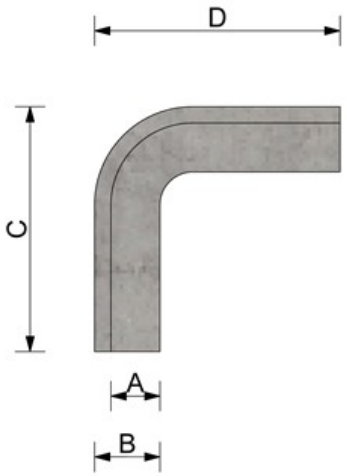

TABELLA DIMENSIONALE

Codice	Spessore [mm]		Altezza [mm]	Lunghezza [mm]		Peso [kg]
	A	B	H	C	D	
00844	70	90	250	340	340	30
00845	100	120	250	340	340	40
00846	120	150	250	330	330	53

Su richiesta si realizzano cordoli antigelivi con classe di esposizione XF4

Gallery prodotto





